# IMP PUMPS Циркуляционный насос NMT SAN MINI 25/40-130

Циркуляционные резьбовые (муфтовые) насосы · Артикул 979525386 · Серия NMT MINI

## 1. Обзор

**Базовый насос для систем циркуляции ГВС**

Энергоэффективные насосы с электронным управлением для систем отопления, циркуляции ГВС, вентиляции, охлаждения и кондиционирования воздуха. Циркуляционные насосы NMT (New Motor Technology) применяются для перекачки жидких сред в системах отопления, циркуляции ГВС, вентиляции, охлаждения и кондиционирования воздуха. насосы с переменной частотой вращения, регулируемой с помощью электронного устройства. В насосе постоянно измеряются давление и расход, скорость насоса автоматически регулируется в соответствии с выбранным режимом работы насоса.
САМЫЙ ПРОИЗВОДИТЕЛЬНЫЙ ЦИРКУЛЯЦИОННЫЙ НАСОС НА РЫНКЕ ИЭЭ ≤ 0,12!
ОСНОВНЫЕ ХАРАКТЕРИСТИКИ NMT SAN MINI:

### Основные данные

| | |
|---|---|
| Максимальная мощность, Вт | 20 |
| Максимальный напор, м | 4,3 |
| Максимальная производительность, м3/ч | 3 |
| Максимальная производительность, л/мин | 50 |
| Максимальная температура перекачиваемой жидкости, °C | +2...+65* |
| Ответные соединения | Нет |

## 2. Гидравлические характеристики

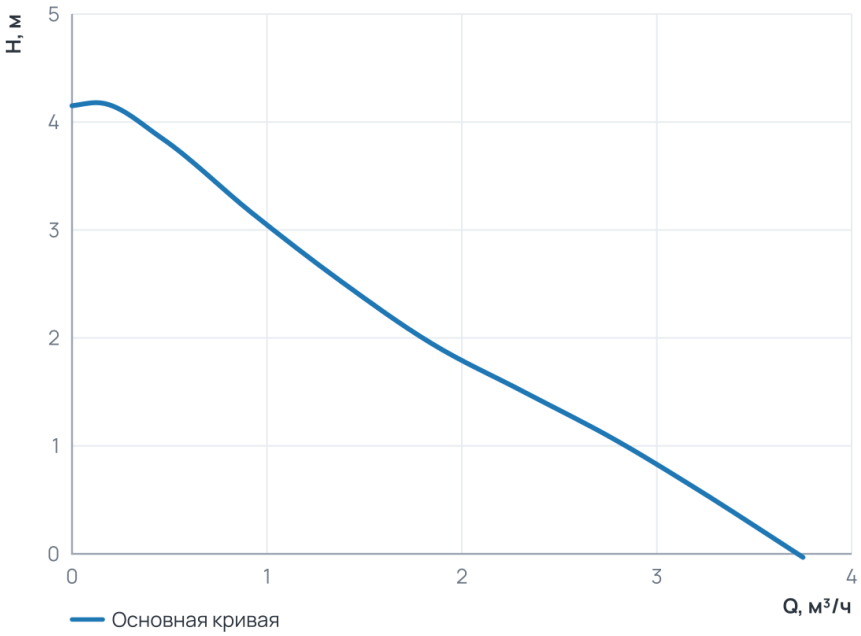


### Рабочий диапазон

| | |
|---|---|
| Подача Q | 0 ... 3,8 м³/ч |
| Напор H | 0 ... 4,2 м |

## 3. Технические данные

### Общие сведения

| | | | |
|---|---|---|---|
| Тип | Насос | Серия | NMT MINI |
| Группа | 25-40 | Сдвоенный | Нет |
| Назначение | Отопление и ГВС | Гарантия, мес | 24 |
| Уровень шума, дБ | ≤43 | Ответные соединения | Нет |

## Гидравлические данные

| | | | |
|---|---|---|---|
| Максимальный напор, м | 4,3 | Максимальное давление в системе, бар | 10 |
| Максимальная производительность, м3/ч | 3 | Максимальная производительность, л/мин | 50 |

## Перекачиваемая среда

| | | | |
|---|---|---|---|
| Температура окружающей среды, °C | 0...+40 | Максимальное содержание этиленгликоля, % | Water VDI 2035 |
| Максимальная температура перекачиваемой жидкости, °C | +2...+65* | | |

## Материалы

| | | | |
|---|---|---|---|
| Материал вала | AISI 420 | Материал корпуса | Нержавеющая сталь |
| Материал подшипника | Графит | Материал обмотки статора | Медь |
| Материал рабочего колеса | Пластик Noryl | Материал вала (Циркуляционные резьбовые (муфтовые) насосы) | AISI 420 |
| Материал подшипника (Циркуляционные резьбовые (муфтовые) насосы) | Графит | | |

## Монтаж и присоединение

| | | | |
|---|---|---|---|
| Вес, кг | 1,7 | Присоединение | Муфтовое |
| Монтажная длина, мм | 130 | Присоединительный размер | G 1 ½ |
| Диаметр условного прохода, мм | 25 | Частота ( Гц) (Циркуляционные резьбовые (муфтовые) насосы) | 50/60 |
| Обороты макс., об/мин (Циркуляционные резьбовые (муфтовые) насосы) | 4 000 | Индекс энергоэффективности EEI (Циркуляционные резьбовые (муфтовые) насосы) | ≤ 0,13 |

## Электродвигатель

| | | | |
|---|---|---|---|
| Частота ( Гц) | 50/60 | Степень защиты | IP44 |
| Номинальный ток, A | 0,2 | Обороты макс., об/мин | 4 000 |
| Параметры электросети | 1~230 В, 50/60 Гц | Максимальная мощность, Вт | 20 |
| Максимальная мощность, кВт | 0,017 | Индекс энергоэффективности EEI | ≤ 0,13 |
| Частотное регулирование двигателя | Да | | |

## 4. Габаритные размеры

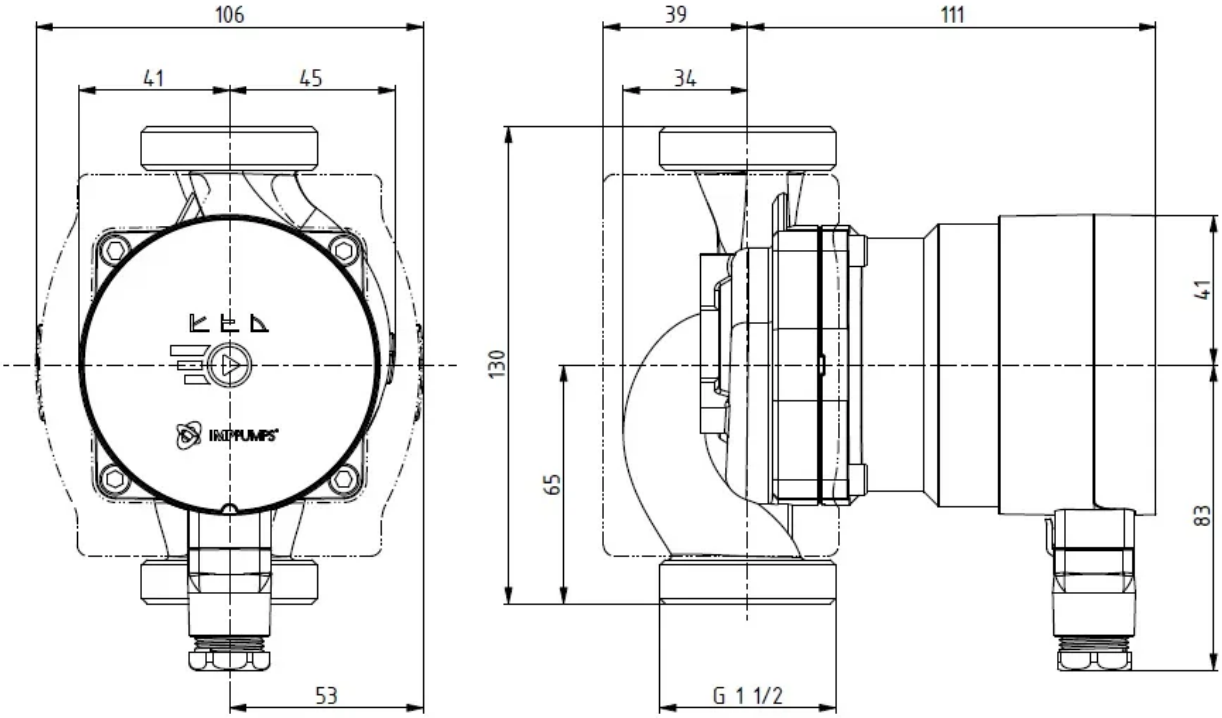


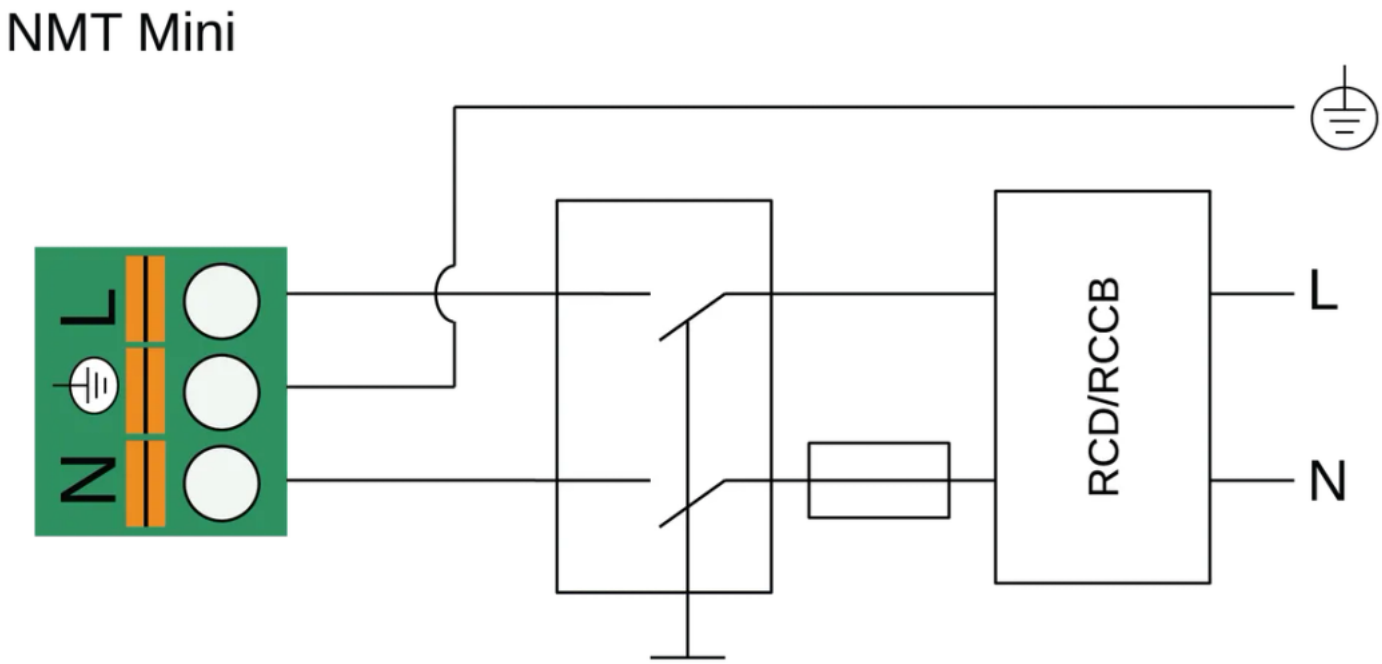

## 5. Данные для заказа

| | |
|---|---|
| Наименование | Циркуляционный насос NMT SAN MINI 25/40-130 |
| Артикул | 979525386 |
| Производитель (марка) | IMP PUMPS |
| Серия | NMT MINI |
| Вид оборудования | Циркуляционные резьбовые (муфтовые) насосы |
| Вес, кг | 1,7 |
| Гарантия, мес | 24 |

## 6. Документация

### Инструкции и паспорта

- Дополнительные инструкции для NMT MINI (PLUS, PWM, ER, PRO WIFI, WIFI)
- Быстрые инструкции NMT MINI
- Руководство по установке и эксплуатации NMT MINI

### Разрешительные документы

- Сертификат ISO 9001:2015
- Декларация о соответствии RoHS и REACH
- Декларация о соответствии NMT MINI

### Гарантия

- Гарантийное заявление

### 3D и CAD-модели

- 3D-модель STEP NMT SAN MINI 25/40-130
- Чертёж DXF NMT SAN MINI 25/40-130
- BIM-модель Revit NMT MINI

### Прочее

- Габаритный чертёж NMT SAN MINI 25/40-130

Документы прилагаются к товару — в карточке товара и в архиве документов для тендера.